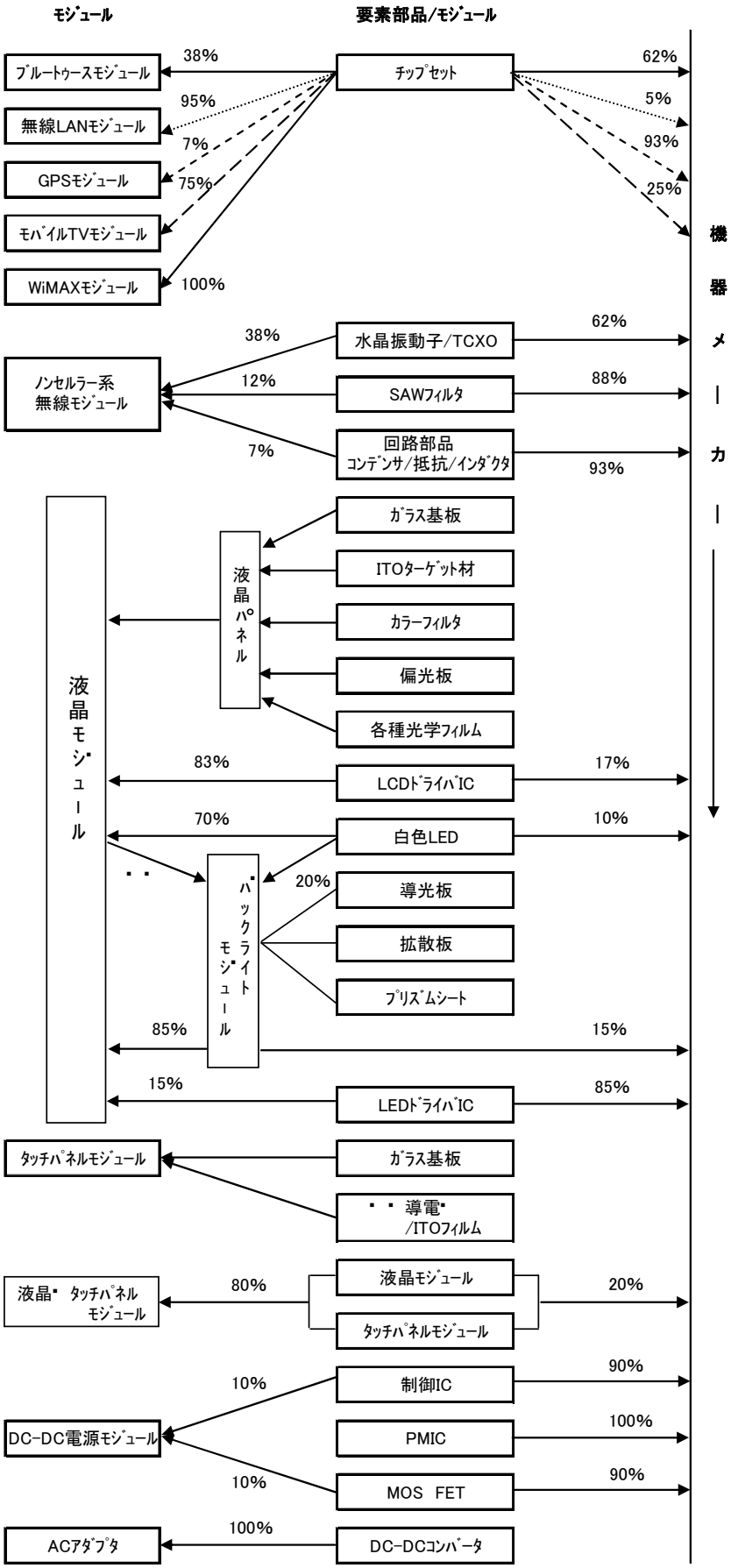モバイル機器用モジュールと要素部品の流通過程